МОНТАЖ-ЗП

ООО
«МОНТАЖ-ЗП»

Московская обл.,
г.о. Красногорский,
р.п. Нахабино,
ул. Новая, д.11

ОКПД2 25.21.11.150 Группа Ж-24

Сертификат соответствия № РОСС RU C-RU.СЛ37.В.00060/23
№ РОСС RU C-RU.СЛ37.В.00059/23

Действителен с 24.05.2023 по 23.05.2028
Орган по сертификации: «**Омскстройсертфикация**»

Конвекторы отопительные стальные настенные типа **"УНИВЕРСАЛ" КСК 20 МТ и КСК 20 СТ** с кожухом (травмобезопасные)

П а с п о р т

Инструкция по монтажу и эксплуатации

Тел: 8(495) 566-06-33

1. Основные сведения об изделии

1.1 Наименование: Конвектор отопительный травмобезопасный стальной настенный низкий малой глубины.

1.2 Произведено в России.

1.3 Изготовитель ООО «МОНТАЖ-ЗП».

1.4 Обозначение конвектора «КСК».

1.5 Конвектор «КСК-20…» – это базовые модели конвекторов малой и средней глубины ***для однотрубной и двухтрубной*** системы отопления, оборудованные присоединительным модулем для бокового присоединения с угловым клапаном «013G2151 или 013G2152», который в свою очередь обеспечивает присоединение к системе отопления и является её частью. Модуль конструктивно выполнен единым целым узлом с нагревательным элементом конвектора.

1.6 Конвектор предназначен для применения в системах водяного отопления промышленных, нежилых, жилых и общественных зданий различного назначения при использовании теплоносителя – воды с температурой до 115 ºС и рабочем давлении до 1,0 МПа, согласно нормам проектирования СП 60.13330.2020 (СНиП 41-01-2003) «Отопление, вентиляция и кондиционирование». В качестве теплоносителя также могут использоваться незамерзающие жидкости, pH которых больше 8,5 (щелочная группа).

1.7 Конвекторы «КСК-20…» изготовлены в соответствии с ГОСТ 31311-2022 (Приборы отопительные. Общие технические условия).

1.8 Конвекторы «КСК-20…» предназначены для применения как в закрытых, так и в открытых системах отопления.

1.9 Долговечность (срок службы), определяемая по ГОСТ Р 27.102-2021 – не менее 25-ти условных лет эксплуатации при соблюдении требований, изложенных в разделе «Указание по монтажу и эксплуатации».

1.10 Вид климатического исполнения УХЛ, группа условий эксплуатации 1, категория размещения 4.2 по ГОСТ 15150.

1.11 Характеристики теплоносителя отопительных сетей (воды) должны соответствовать нормам, указанным в СП 124.13330.2012 (СНиП 41-02-2003). Тепловые сети. Свод правил. (ТКП 45-4.02-182-2009 «Тепловые сети», ТКП 45-4.02-183-2009 «Тепловые пункты»).

Теплоноситель должен иметь следующие основные характеристики:

Водородный показатель 8,5...10,5 pH.
Значение карбонатного индекса Икс, не более 2… 0,9 мг-экв/дм3.
Содержание растворенного кислорода, не более 0,02 мг/дм3.
Общая жесткость, не более 7 мг-экв/дм3.
Содержание соединений железа, не более 0,5 мг/дм3.
Содержание нефтепродуктов, не более 1 мг/дм3.
Несоответствие характеристик теплоносителя указанным требованиям приводит к

ускоренной коррозии и может привести к потере его герметичности или засору клапана между седлом клапана и вставкой.

1.12 Отличительными особенностями конвекторов являются:
- сварная прямошовная труба ГОСТ 10704-91, что обеспечивает прочность и устойчивость к перепадам давления;
- развитая система оребрения конвектора, расположенная с оптимальным шагом на сварной прямошовной термообработаной трубе и посадкой пластин с помощью дорнования от 0.3 до 0.5, что обеспечивает высокую теплоотдачу, равномерное распределение теплового потока, и создаёт чувство комфорта;
- оптимальная вместимость по теплоносителю обеспечивает малую инерционность теплообмена;
- наружное и внутреннее покрытие кожуха конвектора и кронштейнов выполнено порошковой краской, остальные элементы грунтовкой ГФ21;
- метод порошковой окраски позволяет достигнуть высокой механической устойчивости окрашенных поверхностей и позволяет добиться высокой антикоррозийной стойкости с привлекательным внешним видом.
- Покраска нагревательного элемента выполняется грунтовкой ГФ21 методом окунания, что в свою очередь обеспечивает антикоррозионную стойкость поверхности, а в дальнейшем гарантирует качество и долговечность финишной отделки лакокрасочными эмалями.
Порошковое напыление и покраска грунтом проводится согласно требованиям по экологии и безопасно для потребителей.

2. Основные технические данные

2.1 Конвекторы соответствуют требованиям ГОСТ 31311-2022 и изготовлены по технологической документации предприятия-изготовителя в соответствии с рабочими чертежами, утвержденными в установленном порядке.

2.2 Внешний вид конвектора приведен на рисунках 1, 2, 3, 4.

2.3 Основные технические характеристики изделий приведены в таблице 1 и 2.

2.4 Номинальный тепловой поток определен в соответствии с требованиями ГОСТ 31311-2022 по ГОСТ Р 53583-2011 (Приборы отопительные. Методы испытаний) для нормальных (нормативных) условий: температурном напоре $\Delta T = 70°C$ и расходе теплоносителя (воды) через конвектор M = 0,1 кг/с (360 кг/час), барометрическом давлении B=1013,3 гПа (760 мм.рт.ст.). Показатель степени: для малой глубины «М» n=1.3149, а для средней глубины «С» n=1,307, при движении теплоносителя в приборе по схеме «сверху-вниз».

2.5 ***<u>Условное обозначение включает:</u>***

- название «**Конвектор**»;
- условное обозначение конвектора: «**КСК**»;
- условный диаметр прохода труб **20** мм;
- малой «**М**» или средней «**С**» глубины;
- модуль подключения «**Т**» с угловым клапаном на калаче, типа КТК-У1 или КТК-У2 для однотрубной или двухтрубной системы;

- тип системы отопления однотрубная «**1**» или двухтрубная «**2**»;
- номинальный тепловой поток, **Вт**;
- вариант обозначения конвектора: «**К**» - *только концевой*;
- направление теплоносителя в конвекторе «**v**» (сверху-вниз) или «**n**» (с низу в верх), а также соответственно расположение клапана на калаче согласно направления движения теплоносителя;
- наличие (**зу**) замыкающего участка (по умолчанию только в однотрубной системе);
- присоединение: для патрубков со стороны отопительной системы справа –«**лев.**», для патрубков слева –«**прав.**». Без параметров –определяется изготовителем.
- исполнение присоединительных патрубков: на сварке или наружной резьбе G 3/4 с классом точности В’’.

Пример записи условного обозначения изделий при заказе и в прочей документации:

Конвектор «Универсал» КСК 20 МТ -1-918 К v лев. (зу) рез.

Название – Конвектор «**Универсал**»
Условное обозначение – «**КСК**»
Условный диаметр труб «**20**»
Тип конвектора «**М**» – малой глубины
«**Т**» - модуль с терморегулирующим клапаном на калаче типа КТК-У1 для однотрубной системы (для двухтрубной системы КТК-У2)
Тип системы отопления – «**1**»- (однотрубная)
«**918**» - тепловой поток в Вт;
Исполнение конвектора – «**К**» концевое;
Направление движения теплоносителя в конвекторе «сверху-вниз» и расположение клапана КТК-У1 на калаче – «**v**» (направление движения теплоносителя «сверху-вниз» по умолчанию);
Присоединение конвектора – «**лев.**» левое
«(**зу**)» - наличие замыкающего участка (*только для однотрубной системы*);
Исполнение присоединительных патрубков – «**рез**», на наружной резьбе G 3/4 с классом точности В’’.

3. Комплектность

3.1 Комплектность определяется условиями поставки, указанными в договоре с потребителем.

3.2 В состав поставки продукции должны входить:

- конвектор в сборе; (кожух, два кронштейна, нагреватель с модулем оснащённым клапаном.)

Конвектор может поставляться как в сборе, так и раздельно.
Компоновка при поставке раздельно:
- нагревательный элемент с клапаном, два кронштейна;
- кожух.

Для двухтрубной системы отопления устанавливается клапан 013G2152 с вставкой оснащён краном Маевского (воздухоотводчиком) и колпачком.

Для однотрубной системы отопления устанавливается клапан 013G2151 с вставкой без крана Маевского и колпачком, нагреватель должен быть оснащён замыкающим участком.

-*термостатический элемент 013G7093* ***не входит в стандартную комплектацию****, при необходимости заказывается дополнительно* (подходит для однотрубной и двухтрубной вставки).

- упаковка;

- комплект метизов для крепления ***не входит в стандартную комплектацию***;

- паспорт (допускается 1 на всю партию конвекторов).

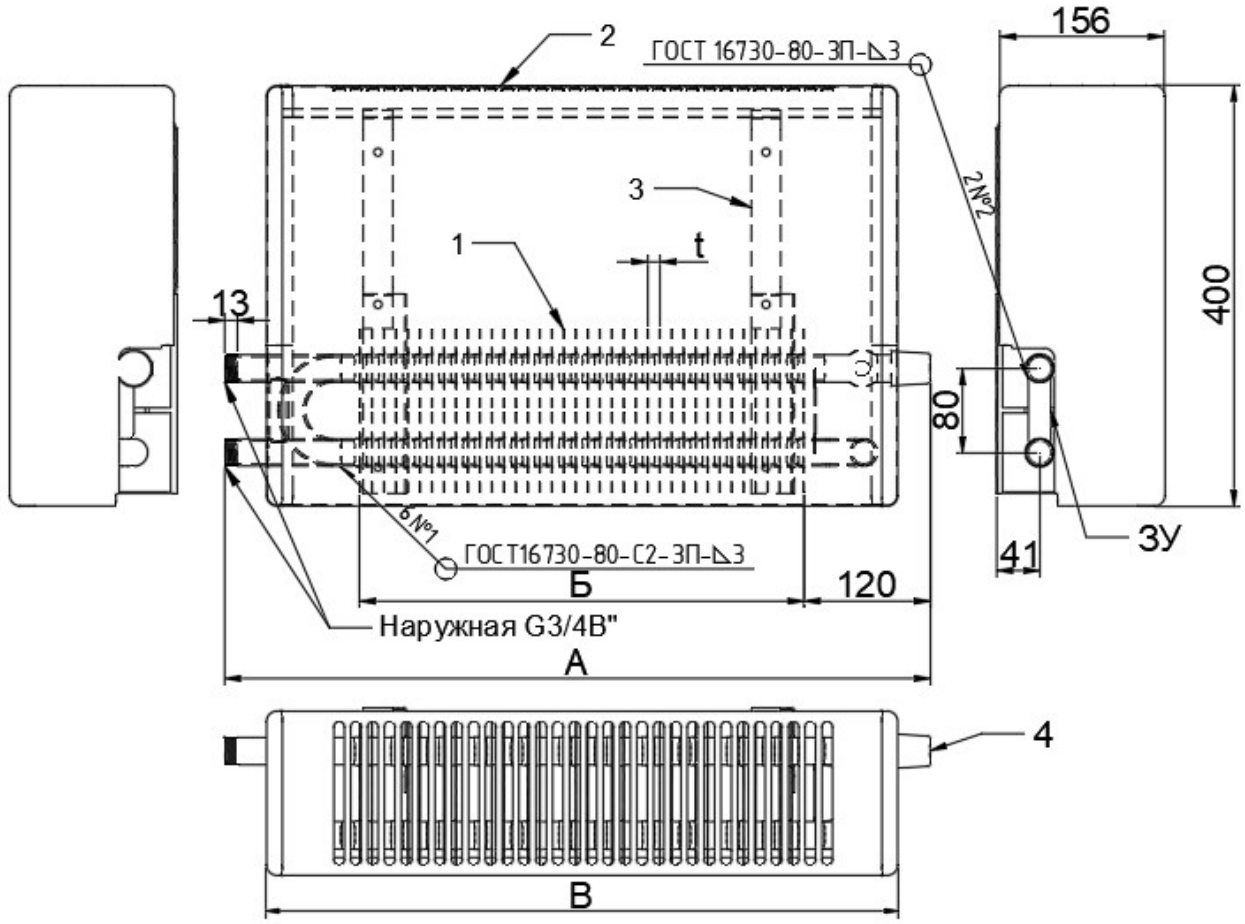

Рис. 1 Конвектор «Универсал» КСК 20 СТ -1-… К v лев. (зу) рез.
Конвектор КСК -20 средней глубины, с термоклапаном на калаче без крана Маевского, однотрубной системы, концевого исполнения, с движением теплоносителя «сверху-вниз», левого присоединения с замыкающим участком (ЗУ) на наружной резьбе G3/4 с классом точности В”.

1. Нагревательный элемент; 2. Кожух; 3. Кронштейн; 4. Термоклапан.

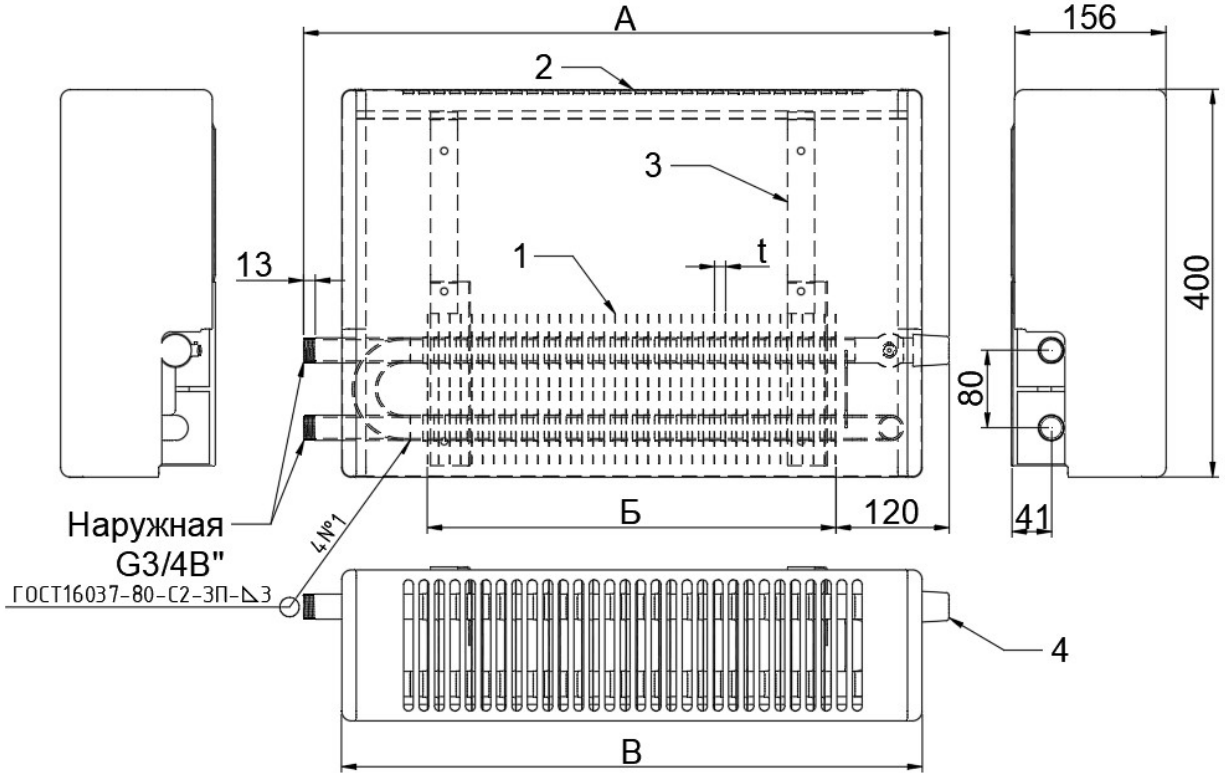

Рис. 2 Конвектор «Универсал» КСК 20 СТ -2-… К v лев. рез.
Конвектор КСК -20 средней глубины, с термоклапаном на калаче с краном Маевского, двухтрубной системы, концевого исполнения, с движением теплоносителя «сверху-вниз», левого исполнения с присоединением на наружной резьбе G3/4 с классом точности В”.

1. Нагревательный элемент; 2. Кожух; 3. Кронштейн; 4. Термоклапан.

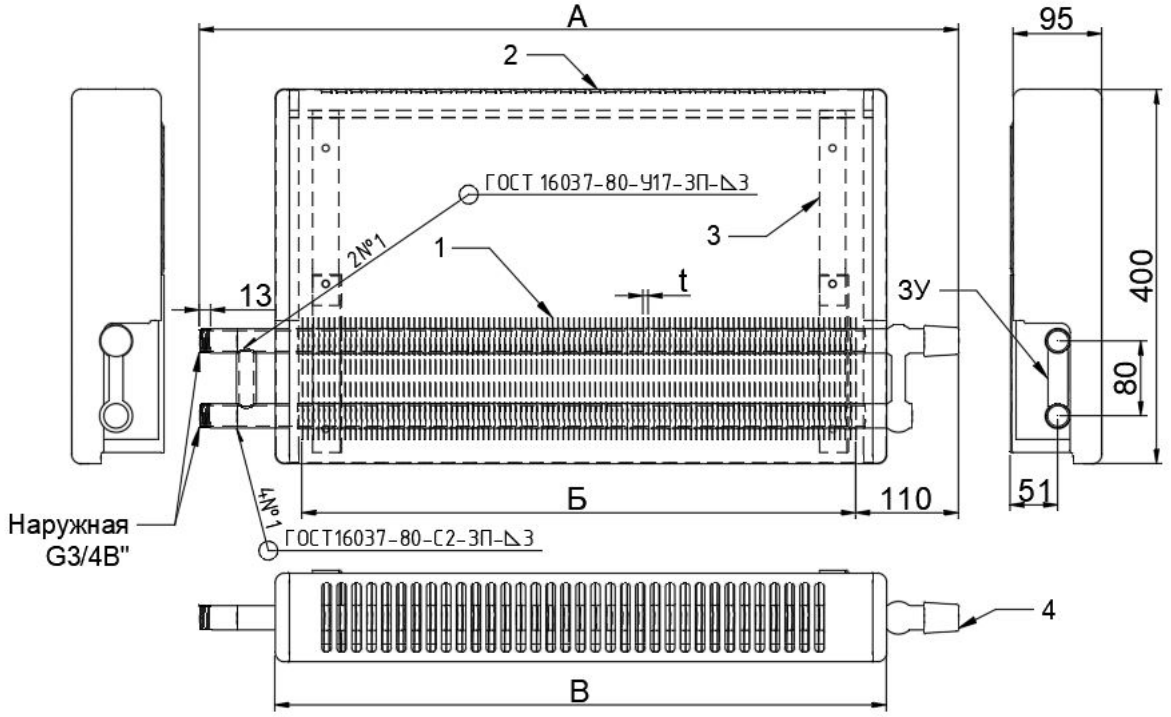

Рис.3 Конвектор «Универсал» КСК 20 МТ-1-… К v лев. (зу) рез.

Конвектор КСК -20 малой глубины, с термоклапаном на калаче без крана Маевского, однотрубной системы, концевого исполнения, с движением теплоносителя «сверху-вниз», левого исполнения с замыкающим участком (ЗУ) и присоединительными патрубками на наружной резьбе G3/4 В”.

1. Нагревательный элемент; 2. Кожух; 3. Кронштейн; 4.Термоклапан.

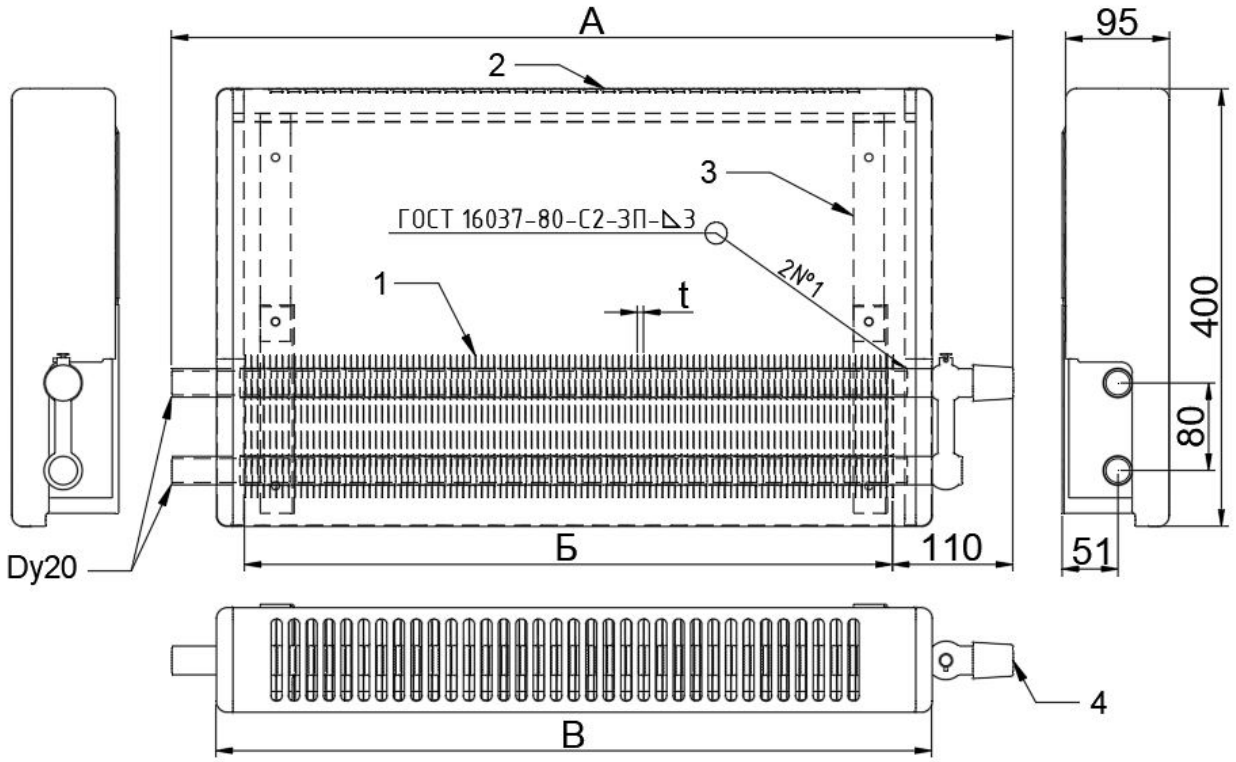

Рис.4 Конвектор «Универсал» КСК 20 МТ-2-… К v лев. св.

Конвектор КСК -20 малой глубины, с термоклапаном на калаче с крана Маевского, двухтрубной системы, концевого исполнения, с движением теплоносителя «сверху-вниз», левого исполнения и присоединительными патрубками на сварке.

1. Нагревательный элемент; 2. Кожух; 3. Кронштейн; 4. Термоклапан.

Таблица1

Номенклатура, тепловой поток и размеры концевых конвекторов малой глубины «Универсал» КСК 20 МТ…

Обозначение конвектора	Монтажный №	Номинальный тепловой поток $Q_{ну}$, **Вт**	Размеры, мм							
			Общая длина Конвектора **А** ±5		Длина элемента по оребрению **Б**	Длина кожуха **В**	Высота кожуха, мм	Расстояние между кронштейнами **Г**	Масса нето, **кг.**	
			Без ЗУ	С ЗУ					Без ЗУ	С ЗУ
КСК 20 МТ-400 К	У1	400	695	750	502	560	400	451	5,8	5,9
КСК 20 МТ-479 К	У2	479	770	815	594	655		543	6,6	6,7
КСК 20 МТ-563 К	У3	655	770	815	594	655		543	8,3	8,5
КСК 20 МТ-677 К	У4	787	865	915	685	750		634	9,4	9,5
КСК 20 МТ-789 К	У5	918	960	1010	782	845		730	10,6	10,7
КСК 20 МТ-902 К	У6	1049	1055	1105	879	940		827	11,6	11,7
КСК 20 МТ-1015 К	У7	1180	1150	1200	976	1035		924	12,7	12,9
КСК 20 МТ-1127 К	У8	1311	1250	1300	1067	1135		1015	13,9	14,0
КСК 20 МТ-1240 К	У9	1442	1345	1395	1164	1230		1112	14,9	15,1
КСК 20 МТ-1353 К	У10	1573	1440	1490	1261	1325		1209	16,1	16,2
КСК 20 МТ-1465 К	У11	1704	1535	1585	1358	1420		1306	17,1	17,3
КСК 20 МТ-1578 К	У12	1835	1630	1680	1454	1515		1403	18,3	18,4
КСК 20 МТ-1690 К	У13	1966	1700	1745	1500	1615		1449	19,1	19,2

Примечания:

1. Шаг пластин оребрения ***t*** составляет: в типоразмерах У1 и У2 – 11,4 мм, во всех остальных – 5,7 мм.
2. В системах отопления при необходимости конвекторы **КСК-20 М …П** без воздушного клапана могут комплектоваться конвекторами **КСК-20 МТ… К**.
3. Вес может колебаться в связи с технологией производства в пределах ± 0,2 кг.

Таблица 2

Номенклатура, тепловой поток и размеры конвекторов концевых средней глубины «Универсал» КСК 20 СТ …

Обозначение конвектора	Монтажный №	Номинальный тепловой поток $Q_{ну}$, **Вт**	Размеры, мм							
			Общая длина Конвектора **А** ±5		Длина элемента по оребрению **Б**	Длина кожуха **В**	Высота кожуха, мм	Расстояние между Кронштейнами, **Г**	Масса нетто, **кг**.	
			Без ЗУ	С ЗУ					Без ЗУ	С ЗУ
КСК 20 СТ-602 К	У14а	700	670	670	420	600	400	369	8,9	9,0
КСК 20 СТ-731 К	У15а	850	765	765	516	700		465	10,3	10,4
КСК 20 СТ-860 К	У16а	1000	865	865	618	795		567	11,7	11,8
КСК 20 СТ-1054 К	У14	1226	865	865	618	795		567	15,7	15,8
КСК 20 СТ-1160 К	У15	1348	910	910	666	865		615	16,7	16,8
КСК 20 СТ-1265 К	У16	1471	960	960	714	890		663	17,6	17,7
КСК 20 СТ-1370 К	У17	1593	1010	1010	762	960		711	18,7	18,8
КСК 20 СТ-1476 К	У18	1716	1055	1055	810	985		759	19,6	19,7
КСК 20 СТ-1580 К	У19	1838	1105	1105	858	1055		807	20,6	20,7
КСК 20 СТ-1686 К	У20	1961	1155	1155	906	1085		855	21,6	21,7
КСК 20 СТ-1800 К	У21	2083	1200	1200	954	1150		903	22,6	22,7
КСК 20 СТ-1900 К	У22	2206	1250	1250	1002	1180		951	23,6	23,7
КСК 20 СТ-2000 К	У23	2328	1295	1295	1050	1245		999	24,6	24,7
КСК 20 СТ-2108 К	У24	2451	1345	1345	1098	1275		1047	25,5	25,6
КСК 20 СТ-2214 К	У25	2574	1395	1395	1146	1345		1095	26,6	26,7
КСК 20 СТ-2321 К	У26	2696	1440	1440	1194	1370		1143	27,4	27,5
КСК 20 СТ-2424 К	У27	2819	1490	1490	1242	1440		1191	28,5	28,6
КСК 20 СТ-2530 К	У28	2941	1535	1535	1290	1465		1239	29,4	29,5

Примечания:

1. Шаг пластин оребрения ***t*** составляет: в типоразмерах У14А ÷ У16А – 11,4 мм, во всех остальных – 5,7 мм.
2. В системах отопления при необходимости конвекторы **КСК-20 С …П** без воздушного клапана могут комплектоваться конвекторами **КСК-20 СТ… К**.
3. Вес может колебаться в связи с технологией производства в пределах ± 0,2 кг.

4. Указания по монтажу

4.1 Конвектор испытан гидравлическим давлением 1,5 МПа и поставляется покупателю в полной заводской готовности.

4.2 Монтаж конвектора должен производиться персоналом с квалификацией «слесарь-сантехник» в соответствии с требованиями СП 73.13330.2016 (СНиП 3.05.01-85) «Внутренние санитарно-технические системы зданий», согласно которым отопительные приборы следует размещать, как правило, под световыми проемами в местах, доступных для осмотра, ремонта и очистки. Длина отопительного прибора должна быть, как правило, не менее 75% длины светового проема в больницах, детских дошкольных учреждениях, школах, домах для престарелых и инвалидов, и 50% - в жилых и общественных зданиях.

4.3 При установке конвектора рекомендуется полностью не снимать упаковку или максимально восстановить ее после завершения монтажа - до окончания отделочных работ в помещении.

4.4 При монтаже не допускать попадание влаги, пыли и других загрязнений на внутренние и внешние поверхности кожухов конвекторов, пространство между пластинами нагревательного элемента.

4.5 Конвектор после окончания отделочных работ должен быть очищен от строительного мусора и прочих загрязнений.

4.6 Не допускается подключать конвектор к системам отопления с использованием теплоносителей с температурой более 115°С и к системам парового отопления.

4.7 Для герметизации резьбовых соединений труб к монтажному комплекту конвектора при температуре воды до 105 °С следует применять льняную прядь, пропитанную свинцовым суриком или белилами, замешанными на натуральной олифе.
При температуре воды выше 105 °С следует применять хризотиловую прядь вместе с льняной прядью, пропитанные графитом, замешанным на олифе. Применение железного сурика не допускается, так как он способствует коррозии стали в соединении. Для пропитки уплотняющего материала можно применять специальные герметики, например анаэробные герметики «СантехмастерГель», «Трибопласт», «Sealant», «Loctite». Также для резьбовых соединений рекомендуется применять готовые для применения уже пропитанные резьбоуплотняющие шнуры типа «Loctite-55», «Рекорд», другие материалы, разрешенные к применению в установленном порядке.

4.8 Монтаж конвекторов во избежание загрязнений и повреждений следует выполнять на подготовленных (оштукатуренных и окрашенных) поверхностях стен.

4.9 Монтаж конвекторов должен осуществляться в соответствии с действующими строительными нормами, правилами по технологии, монтажными чертежами Рис. 5, обеспечивающей их сохранность и герметичность соединений, в следующей последовательности:

а) разметка мест установки подвесной системы (кронштейнов);

б) установка крепежных элементов и крепление их к строительным конструкциям;

в) установка нагревательного элемента конвектора, который следует устанавливать по уровню;

г) подсоединение к трубопроводам системы отопления.

д) установка кожуха на нагревательный элемент, обеспечив полное накрытие кожухом пластин нагревательного элемента. Расстояние от верха конвектора до низа подоконной доски должно быть не менее 70% глубины конвектора. Расстояние от пола до низа настенного конвектора с кожухом или без кожуха должно быть не менее 70% и не более 150% глубины устанавливаемого отопительного прибора.
Кронштейны следует устанавливать под трубы конвектора согласно заданному расстоянию или монтажному чертежу на конвектор, иным документам.

Кронштейны под отопительные приборы следует крепить к бетонным и к кирпичным стенам дюбелями не менее 100 мм (без учета толщины слоя штукатурки).

4.10 Монтажный комплект (присоединительные комплектующие) не входит в стандартную комплектацию и приобретается заказчиком (покупателем) по отдельному заказу.

4.11 Испытание водяных систем отопления совместно с отопительными приборами должно производиться в соответствии с СП 73.13330.2016: гидростатическим методом давлением, равным 1,5 рабочего давления, но не менее 0,2 МПа (2 кгс/см2) в самой нижней точке системы. Конвектор признаётся выдержавшими испытания, если в течение не менее 5 мин нахождения под пробным давлением отсутствуют течи трубы. Величина пробного давления при гидростатическом методе испытания для систем отопления и теплоснабжения, присоединенных к тепловым сетям централизованного теплоснабжения, не должна превышать предельного пробного давления для установленных в системе отопительных приборов.
Испытания гидростатическим методом систем отопления должны производиться при положительной температуре в помещениях здания, а температура воды должна быть не ниже 5 °С.

4.12 При заполнении конвектора теплоносителем (водой) необходимо удалить из полости трубы конвектора воздух.

Рис.5 Схема установки кронштейнов крепления конвекторов,
а) «Универсал» КСК 20 МТ-2… К v лев. св., и
б) «Универсал» КСК 20 СТ-1 …К v лев. зу рез.
а)

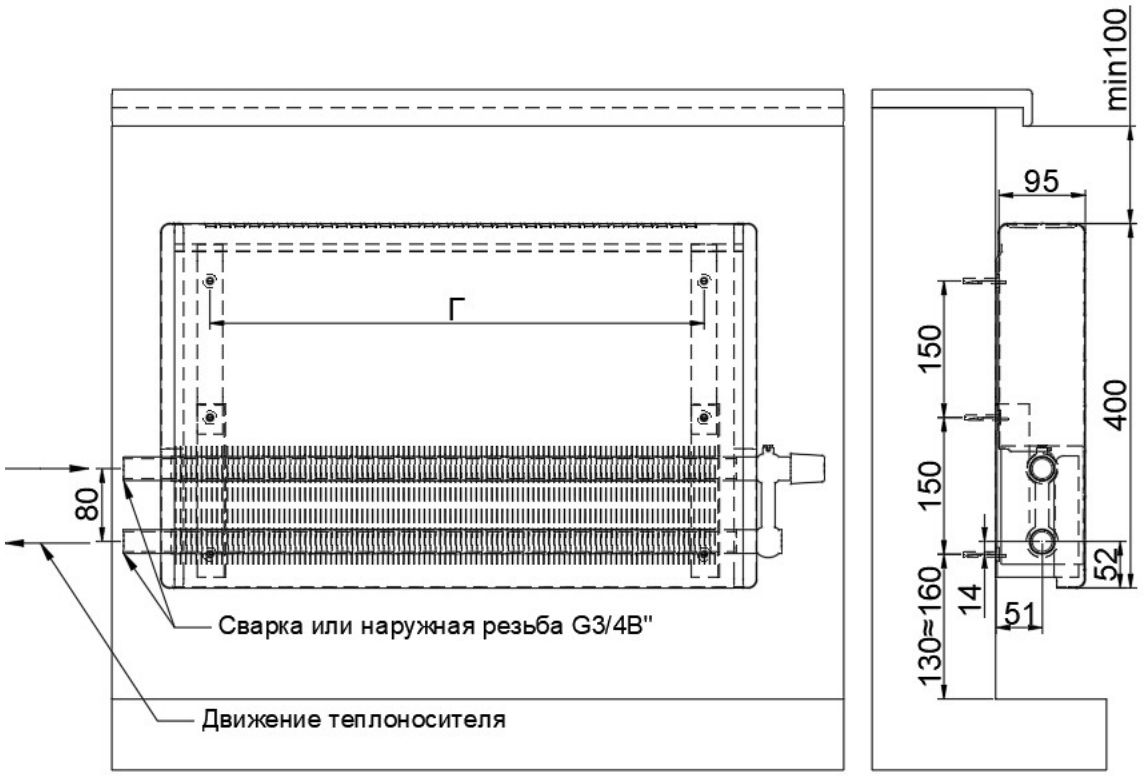

б)

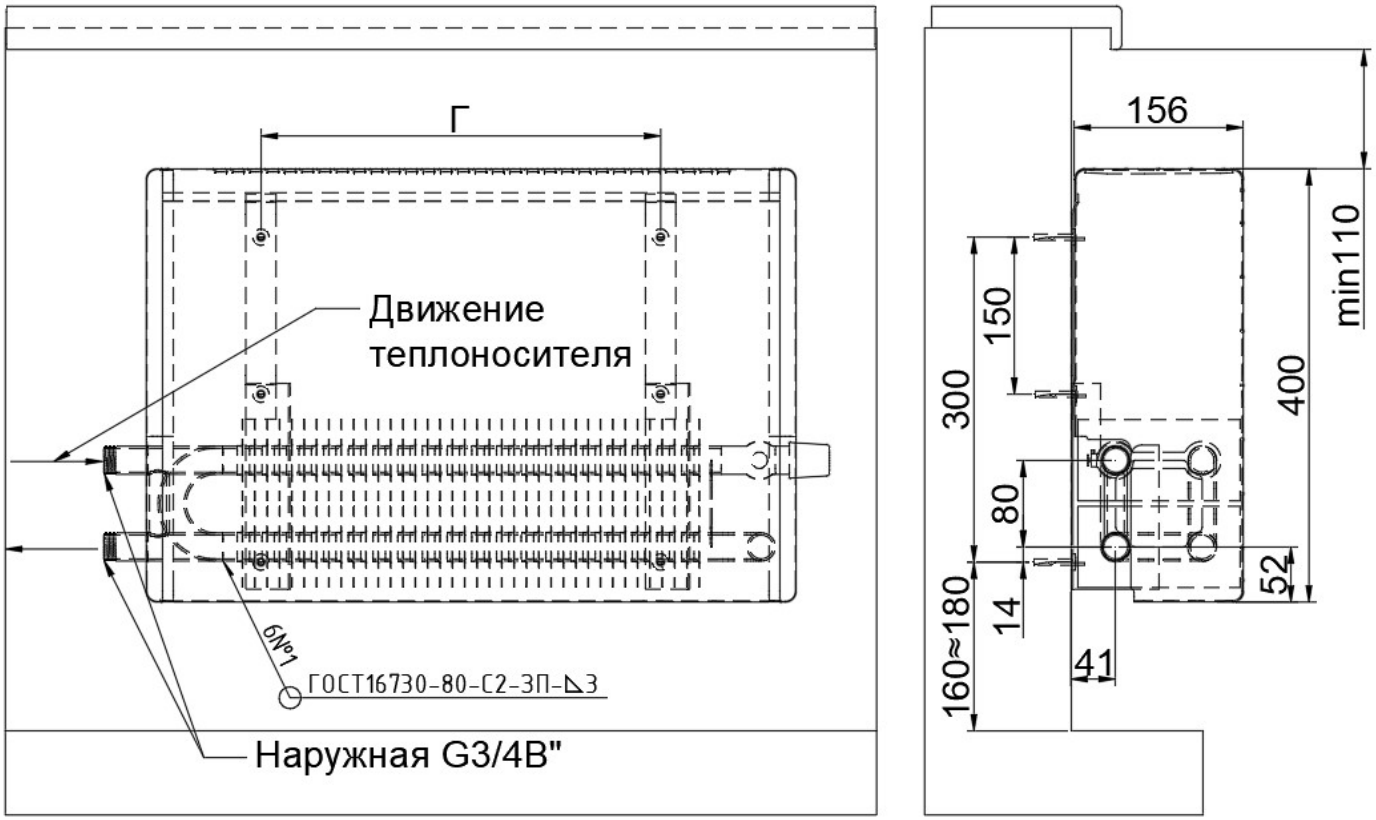

5. Указания по эксплуатации.

5.1 Условия эксплуатации должны соответствовать требованиям проекта и СП 60.13330.2020 (СНиП 41-01-2003) «Отопление, вентиляция и кондиционирование».

5.2 Характеристики теплоносителя отопительных сетей (воды) должны соответствовать п. 1.11.

5.3 Во избежание ускоренной коррозии конвектор, как и системы теплоснабжения в целом, в течение всего периода эксплуатации должны быть заполнены теплоносителем. По принятым нормативным требованиям не рекомендуется опорожнять конвектор более чем на 15 суток в течение года. При необходимости следует без опорожнения конвектора отключить его от системы отопления запорной арматурой.

5.4 Промывку систем отопления, с установленными конвекторами производить средствами, не вызывающими коррозию стальных труб.

5.5 При эксплуатации необходимо периодически очищать от пыли и других загрязнений внутренние и внешние поверхности кожухов конвекторов, пространство между пластинами нагревательного элемента.

5.6 Для чистки кожуха конвектора пользоваться только мягкой тряпкой или губкой и мыльной тёплой водой, затем смыть мыло и тщательно вытереть поверхности насухо. Не пользоваться абразивными материалами, такими как чистящие порошки и металлические мочалки.

5.7 **ЗАПРЕЩАЕТСЯ:**
- эксплуатация конвекторов при давлениях и температуре выше указанных в настоящем паспорте;
- использовать подводящие трубопроводы и конвектор в качестве электрических цепей;
- во избежание ожогов из-за высокой температуры теплоносителя и повреждений от кромок пластин нагревательных элементов снимать кожух конвектора, кроме как для чистки от пыли и других загрязнений внутренние и внешние поверхности кожухов конвекторов, пространство между пластинами нагревательного элемента.

При температурном напоре более 50 °С поверхность пластин и трубы нагревательного элемента конвектора нагревается выше 75 °С, в связи с чем должны приниматься меры по исключению прямого контакта с перегретой поверхностью выше 80 ºС (СанПиН 2.1.3684-21VIII. Санитарно- эпидемиологические требования к устройству, оборудованию и содержанию зданий и помещений).

Изготовитель не несет ответственности перед потребителем при невыполнении потребителем условий эксплуатации конвектора.

6. Транспортирование хранение и утилизация

6.1 Транспортирование конвекторов осуществляется всеми видами транспорта в крытых транспортных средствах в соответствии с правилами, действующими на данном виде транспорта.

6.2 Конвекторы хранят в крытых сухих складских помещениях при температуре от 0 °С до плюс 25 °С и относительной влажности воздуха не более 75% в условиях, исключающих действие агрессивных сред.

6.3 Конвекторы могут быть уложены в штабели на стеллажах.

6.4 До начала эксплуатации, конвектор необходимо хранить в индивидуальной упаковке изготовителя в закрытом помещении, при этом следует обеспечить их защиту от воздействия влаги и химических веществ. Допускается хранение упакованных изделий, защищенных от воздействия атмосферных осадков, на открытых площадках (под навесом) сроком не более 10 суток.

6.5 Конвектор не содержит вредных для здоровья материалов и подлежит утилизации в обычном порядке. Специальные требования по утилизации не установлены.

7. Гарантийные обязательства

7.1 Предприятие-изготовитель гарантирует соответствие качества изделий требованиям ГОСТ 31311-2022 при соблюдении потребителем условий транспортирования, хранения, монтажа и эксплуатации.

7.2 Гарантия распространяется на все дефекты, возникшие по вине изготовителя (кроме клапана и клапанной вставки, на вышеупомянутые детали действует гарантия в соответствии паспортов ООО «РИДАН»).

7.3 Гарантийный срок эксплуатации изделий, включая срок хранения, 3 года со дня получения потребителем или продажи (при реализации через розничную торговую сеть), но не более 5 лет со дня отгрузки с завода.

Гарантийный срок клапана и клапанной вставки с термоэлементом составляет согласно паспортов ООО «РИДАН».

7.4 Изготовитель оставляет за собой право на внесение изменений, которые не влияют на основные технические характеристики изделий.

7.5 Изготовитель гарантирует замену или ремонт вышедшего из строя в течение гарантийного срока конвектора при соблюдении условий п. 5.1, при отсутствии повреждений на крепежных элементах и других механических повреждений.

7.6 Для предъявления гарантийных требований необходимо представить продавцу либо изготовителю заявление (рекламационный акт) с указанием существа претензии, данный паспорт (копию) с отметками продавца и покупателя, акт монтажа и испытаний при сдаче в эксплуатацию и (или) другие соответствующие документы, оформленные в соответствии с правилами торговли (реализации), монтажа и эксплуатации.

7.7 Гарантия не распространяется на дефекты, возникшие в случаях:
- нарушения режимов хранения, монтажа, испытания, эксплуатации и обслуживания изделия:
- ненадлежащей транспортировки и погрузо-разгрузочных работ;
- наличия следов воздействия веществ, агрессивных к материалам изделия;
- наличия повреждений, вызванных пожаром, стихией, форс-мажорными обстоятельствами;
- повреждений, вызванных неправильными действиями потребителя;
- наличия следов постороннего вмешательства в конструкцию изделия.

7.8 Претензии к качеству товара могут быть предъявлены в течение гарантийного срока.

7.9 Затраты, связанные с демонтажом, монтажом и транспортировкой неисправного изделия в период гарантийного срока Покупателю не возмещаются.

7.10 В случае необоснованности претензии, затраты на диагностику и экспертизу изделия оплачиваются Покупателем.

Уважаемый покупатель!

ВНИМАНИЕ! До проведения монтажных работ убедитесь, что характеристики отопительных сетей и место установки соответствуют требованиям к конвекторам, приведенным в настоящем паспорте.
Сохраняйте данный паспорт и гарантийный талон с обязательными отметками в течение всего гарантийного срока эксплуатации конвектора.

8. Рекламации

8.1 В случае обнаружения дефектов при эксплуатации изделия в период гарантийного срока, установленных по вине изготовителя (поставщика) составляется Акт-рекламация.
Акт-рекламация должен содержать:
- наименование изделия, номер партии и дату выпуска;
- дата получения, монтажа и ввода в эксплуатацию;
- общее время эксплуатации, мес.;
- сведения о выявленных дефектах.

8.2 Вышедшие из строя изделия должны быть сохранены до выяснения причин возникновения неисправности предприятием-изготовителем.

8.3 Рекламационный Акт должен быть предъявлен предприятию-изготовителю:

Адрес: 143433, Московская обл., г.о. Красногорский, р.п. Нахабино, ул. Новая, д.11,
ООО «МОНТАЖ-ЗП»., или на e-mail: 5660633@mail.ru
Тел. ОТК 8(495) 566-06-33 .

9. Свидетельство о приемке

9.1 *Свидетельство о приемке заполняется один из нужных разделов, указанных ниже:*

Конвектор «Универсал» КСК 20- _____

(Партия в количестве _____ шт.) соответствует ГОСТ 31311-2022 и признан годным для эксплуатации.

_____

Нагревательный элемент «Универсал» КСК 20- _____

(Партия в количестве _____ шт.) соответствует ГОСТ 31311-2022 и признан годным для эксплуатации.

_____

Кожух «Универсал» КСК 20- _____

(Партия в количестве _____ шт.) соответствует ГОСТ 31311-2022 и признан годным для эксплуатации.

Дата изготовления «____» _____ 202__ г.

Служба технического контроля изготовителя _____ Штамп_____